ՏԱՆԻՔԻ ԿՏՐՎԱԾՔ: Մ 1 : 50

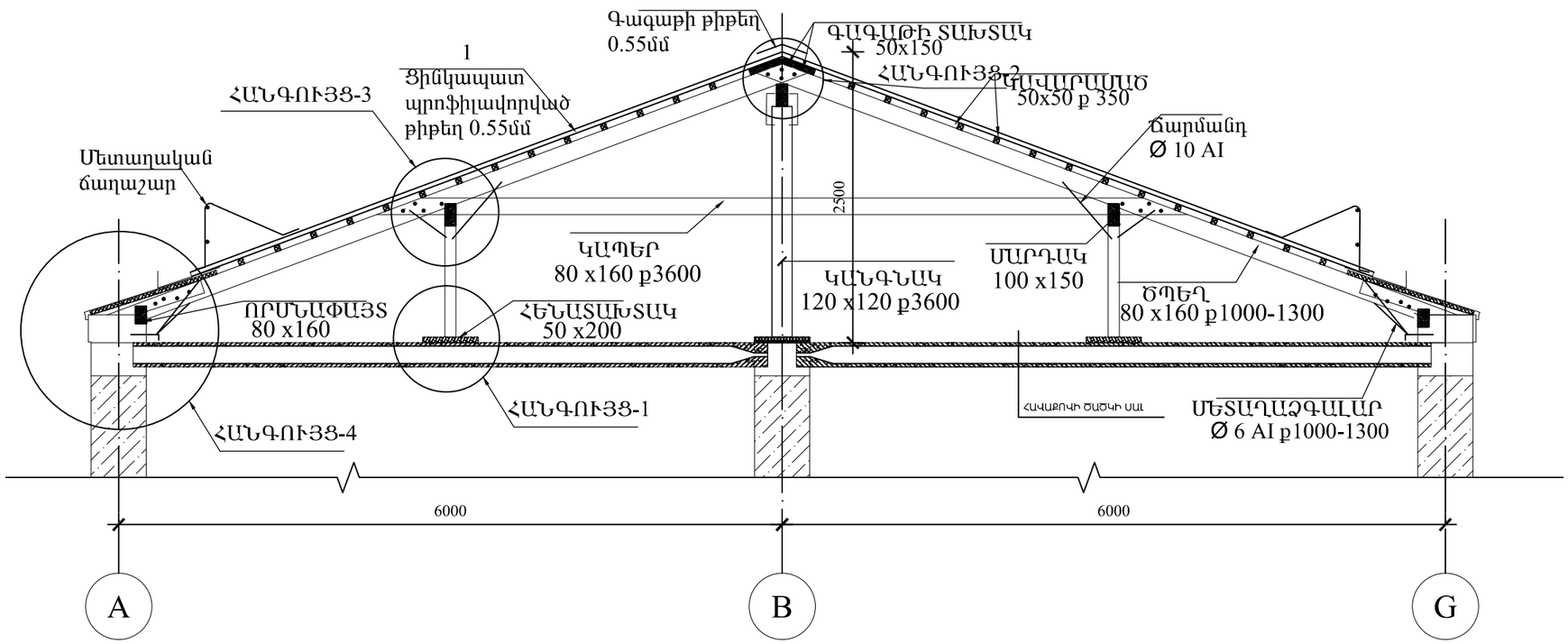

Օդափոխության պատուհան: Մ 1 : 50

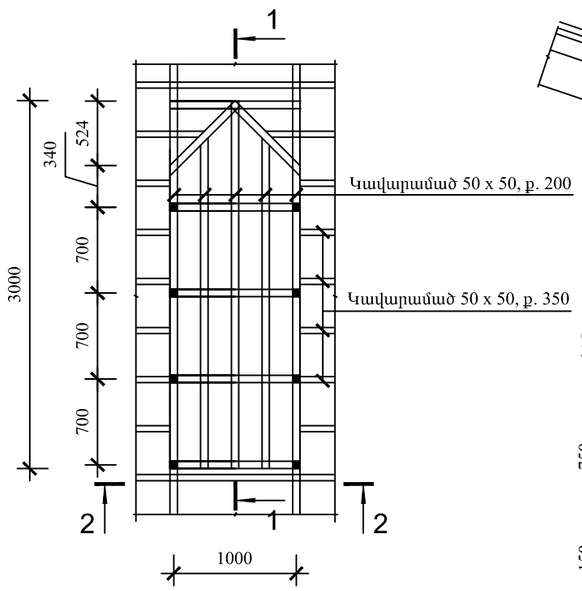

1 - 1

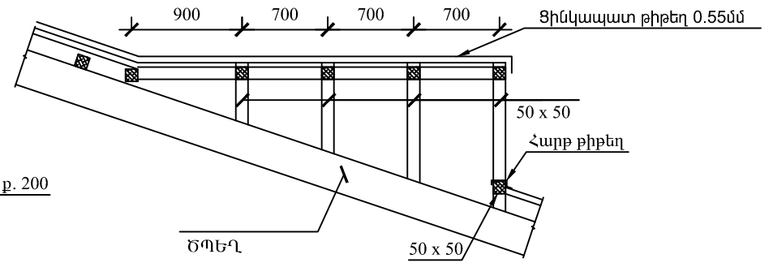

2 - 2

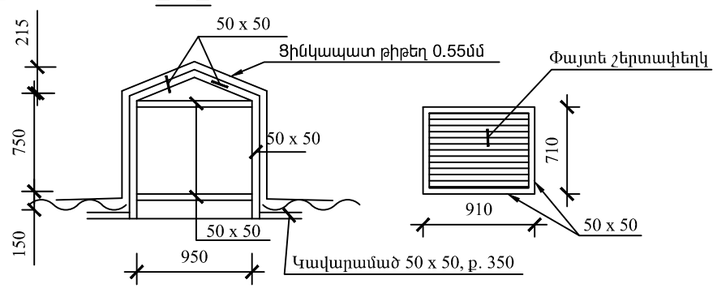

Օդափոխության պատուհանի դռնակ: Մ 1 : 50

Իրականցվող աշխատանքների ծավալները

ՏԱՐՐ N	ՆՇԱՆԱԿՈՒՄԸ	Ծավալը
1	Ցինկապատ մանրապրոֆիլային թիթեղից d=0.55մմ /ԿՊ-25-0.55/	967 (մ)^2
2	Ջրհորդանի ցինկապատ հարթ թիթեղ d=0.55, b=1.2մ	167 (գծ.մ)
3	Ջրհավաքների ցինկապատ հարթ թիթեղ d=0.55մմ /9 հատ/	9 (հատ)
4	Գագաթնամասի ցինկապատ հարթ թիթեղ d=0.55մմ /b=0.3մ/	90 (գծ.մ)
5	Ջրահեռացման խողովակների ցինկապատ թիթեղից 125մմ, h=16մ,	9 (հատ)
6	Ջրհեռացման ճագար	9 (հատ)
7	Կավարամածի իրականացում □50x50մմ	7.3 մ^3
8	Տախտակամածի իրականցաում □30x150մմ	167 (գծ.մ)
9	Տանիքի փայտյա էլեմենտների քանդում և լրացում նորով	4.1 մ^3
10	Մետաղական ձգալար, Ø 6 A-I L = 1700	20(հատ)
11	Փայտյա կառ. հրապաշտպանում	1050 (մ)^2
12	Պատի հարթ թիթեղ 0.55մմ	25.0 (մ)^2
13	Օդանցքներ հարթ թիթեղ 0.55մմ	16.5 (մ)^2
14 15	Օդանցքների բլոկների վերանորոգում սվաղ g-ավազե շաղախով մետաղական ցանցի վրա	8 (մ)^2

Իրականցվող աշխատանքների ծավալա ծավալները

ՏԱՐՐ N	ՆՇԱՆԱԿՈՒՄԸ	Ծավալը
1	Շերտափեղկերով ձեղնապատուհանների պատուհաների տեղադրում 6 հատ	3.87 (մ)^2
2	Ձեղնապատուհանների պատում ցինկապատ հարթ թիթեղով d=0.55մմ	33.0 (մ)^2

ԾԱՆՈԹՈՒԹՅՈՒՆ
1. ՏԱՆԻՔԻ ՓԱՅՏԱՆՅՈՒԹԸ ՍՈՂՃԻ ԿԱՄ ԵՂԵՎՆԻ
2. ՏԱՆԻՔԻ ԲՈԼՈՐ ՓԱՅՏՅԱ ԷԼԵՄԵՆՏՆԵՐԸ ՄՇԱԿԵԼ ՀԱԿԱՆԵԽԻՉ ԵՎ ՀԱԿԱՀՐԴԵՀԱՅԻՆ ՆՅՈՒԹՈՎ

ՆՈՒԲԱՐԱՇԵՆ ՎԱՐՉԱԿԱՆ ՇՐՋԱՆԻ ՏԱՐԱԾՔՈՒՄ ԳՏՆՎՈՂ ՆՈՒԲԱՐԱՇԵՆ 11ՓՈՂ. ԹԻՎ 11 ԲԱԶՄԱԲՆԱԿԱՐԱՆ ՇԵՆՔԻ ԹԵՔ ՏԱՆԻՔԻ ՎԵՐԱՆՈՐՈԳՄԱՆ ՆԱԽԱԳԻԾ				ՊԱՅՄԱՆԱԳԻՐ՝ «ԵՔ-ՊԸԱՇՁԲ-16/10»	
			ՃԱՐՏԱՐԱՊԵՏԱԿԱՆ ՄԱՍ	ՓՈՒԼ	ԹԵՐԹ ԹԵՐԹԵՐ
ՆԱԽԱԳԾԵՑ	Ս. ԳԱԼՍՏՅԱՆ			ԱՆ	5 7
			ՏԱՆԻՔԻ ԿՏՐՎԱԾՔ. ՄԱՄՆԱԳՐԵՐ	«ՄԵԳԱՄԵՏՐ» ՍՊԸ	